VS11-LE

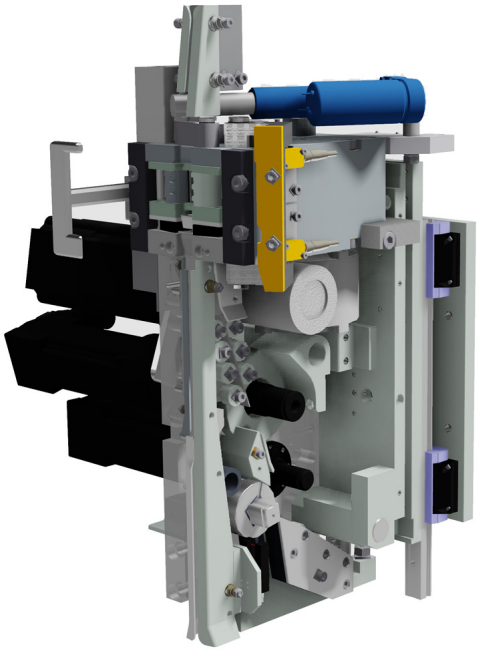

Kontakt

Jutta Geurtz
+49 2336 808 364
jgeurtz@titan-schwelm.de

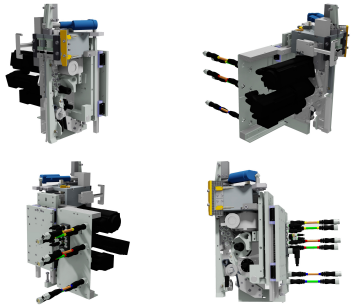

Schnell und präzise
Das Aggregat VS11-LE ist der perfekte Partner für alle Stahlband-Umreifungsanwendungen bis 19 mm Bandbreite, die nach höchster Präzision und Schnelligkeit verlangen.
Es arbeitet mit dem patentierten TITAN Hülsenlosverschluss und steht somit für höchste Sicherheit bei der Verschlussbildung. Durch hohe Bandtransportgeschwindigkeiten profitieren Sie beim VS11-LE von größter Effizienz und Effektivität bei der Umreifung von flächigen Packstücken.

Dank hochtechnologierter Servoantriebe ist eine exakte Kopfsteuerung gewährleistet. Zudem gilt das VS11-LE im Praxiseinsatz als äußerst langlebig, was seiner einfachen sowie robusten und wartungsfreundlichen Technik auf rein elektrischer Basis zu verdanken ist.
Das VS11-LE arbeitet wie ein Uhrwerk.

Technische Daten

Antriebsart	Elektrisch
Spannkraft	1.000 - 10.000 N (einstellbar)
Netzspannung	400 V - 50 Hz
Steuerspannung	24 V
Anschlussleistung	5,5 kW
Bandtransportgeschwindigkeit	3,6 m/s
Abmessungen	570 x 470 x 290 mm (L x B x H)
Gewicht	120 kg

Copyright TITAN Umreifungstechnik, GmbH & Co. KG | Berliner Straße 51-55 | 58332 Schwelm | Deutschland
Kontakt: Jutta Geurtz | +49 2336 808 364 | jgeurtz@titan-schwelm.de

Temperaturbereich (Heiß / Kalt)	Kalt

Band/Verschluss

Bandtyp	Stahlband
Band	Automatenband MEGABAND® Megaflex Niro
Bandbreite	13, 16, 19 mm
Banddicke	0,50 - 0,63 mm
Verschlussart	Hülsenlos-Stanzverschluss
Verschlussfestigkeit (abhängig von der Bandqualität, Bandabmessung)	bis zu. 85% der Bandbruchlast

Mindest-Auflagefläche

Expansives Packstück	120 mm
Spaltbandring	120 mm
Sechskantrohrbund	140 mm
Rundes Packstück	Ø 500 mm

Anwendungen

Leichtbandagen Anwendungen; zur Umreifung von Spaltcoils, Blechpaketen, Bausteinen, Bauholz, Profilbündel, etc.

Copyright TITAN Umreifungstechnik, GmbH & Co. KG | Berliner Straße 51-55 | 58332 Schwelm | Deutschland
Kontakt: Jutta Geurtz | +49 2336 808 364 | jgeurtz@titan-schwelm.de